botero

design by Nicola Tonin

scheda di montaggio
assembly instructions

ART. 8092

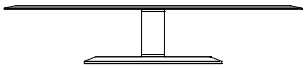

100% Made in Italy

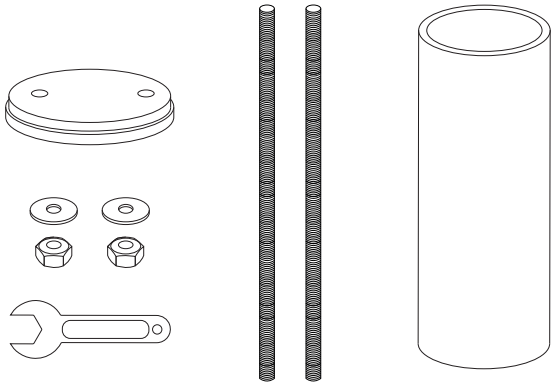

Elementi in dotazione per il montaggio.
Supplied assembling elements.

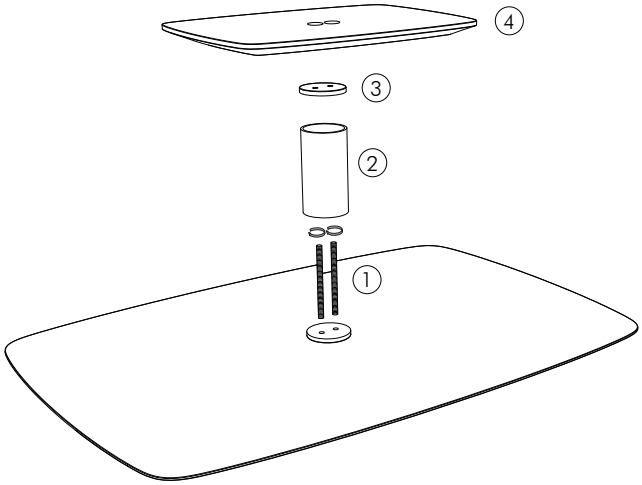

Avvitare le due barre filettate sulla piastra incollata al vetro e posizionare gli elementi a sequenza.
To screw two threaded rods to the plate glued to the glass and place the elements in order.

1

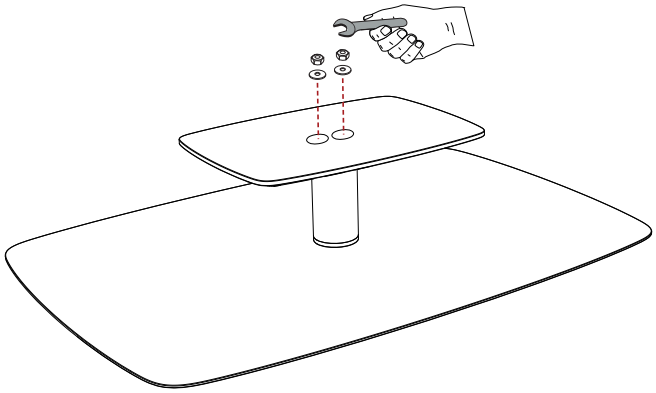

Posizionare gli elementi in modo che le barre filettate passino attraverso i due fori passanti. Mettere le rondelle e avvitare i due bulloni con una chiave.
To place the elements the way the threaded rods pass through two wounds. To put the gommets and screw the bolts with the screwdriver.

2

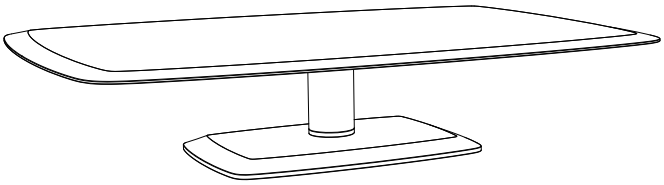

Capovolgere lentamente il prodotto.
To slowly turn over the product.

3

Tonin CASA

Tonin Casa
divisione della
Progetto Design International srl

Via Palladio, 43
35010 San Giorgio in Bosco (PD), Italy

t +39 049 9453300
f +39 049 9450725

info@tonincasa.it
www.tonincasa.it